Guía de instalación mecánica Eq. Carburación
Transductor encoder compensación
Cámara de medición RedSeal 1-1/4 brida 2 postes

NOTA:
Esta guía **COD 48** se secciona en **A, B, C y D** que hacen referencia a distintas partes del armado de la brida.

COD 48 - A: Armado de condulet GRX-3" con encoder.
COD 48 - B: Armado de brida 2 postes.
COD 48 - C: Armado de brida 2 postes con Condulet GRX-3".
COD 48 - D: Instalación de Brida 2 postes a cámara de medición RedSeal 1-1/4.

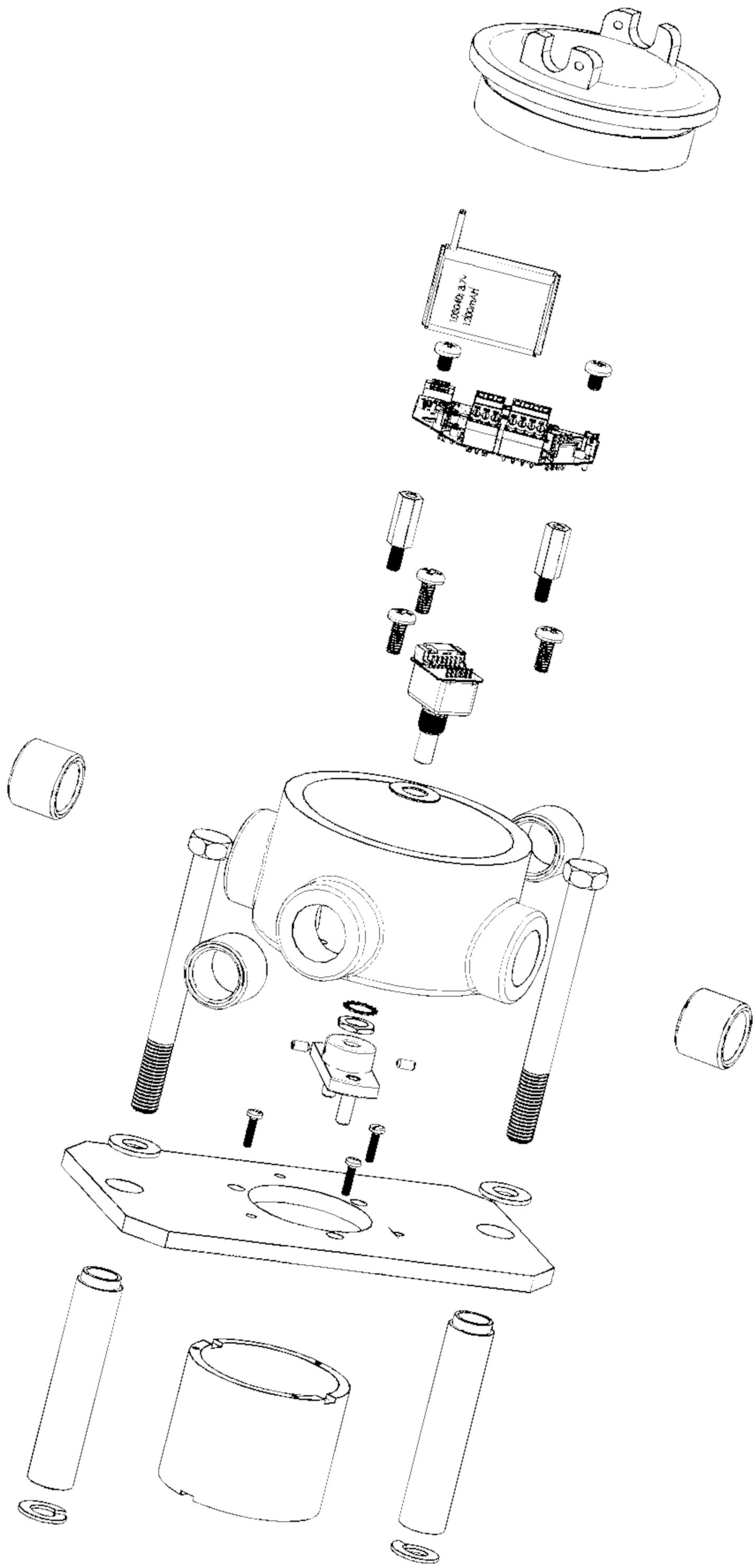

COD 48 - ABCD R01

RedSeal 1-1/4

Correos de contacto

SOPORTE@SICOM.MX
TICKET.SICOM@SICOM.MX

Guía de instalación mecánica Eq. Carburación
Transductor encoder compensación
Cámara de medición RedSeal 1-1/4 brida 2 postes

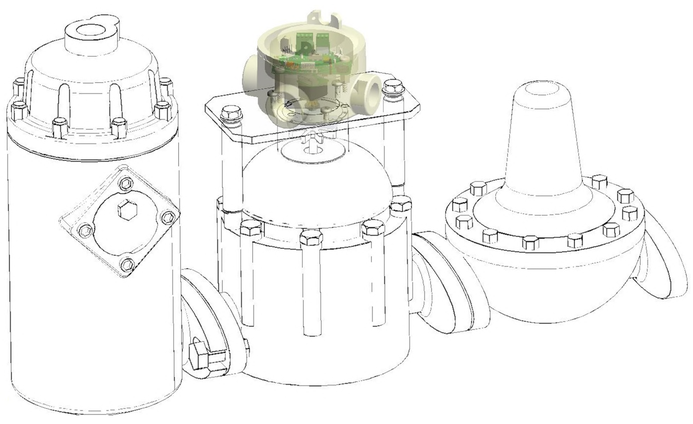

NOTA:
Esta guía **COD 48 - A** refiere al armado del condulet GRX-3 pulgadas con el encoder que usa el transductor compensación.

A

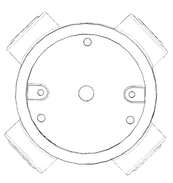

B

C

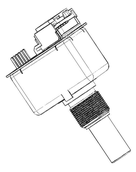

D

E

F

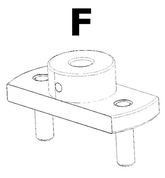

H

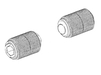

1

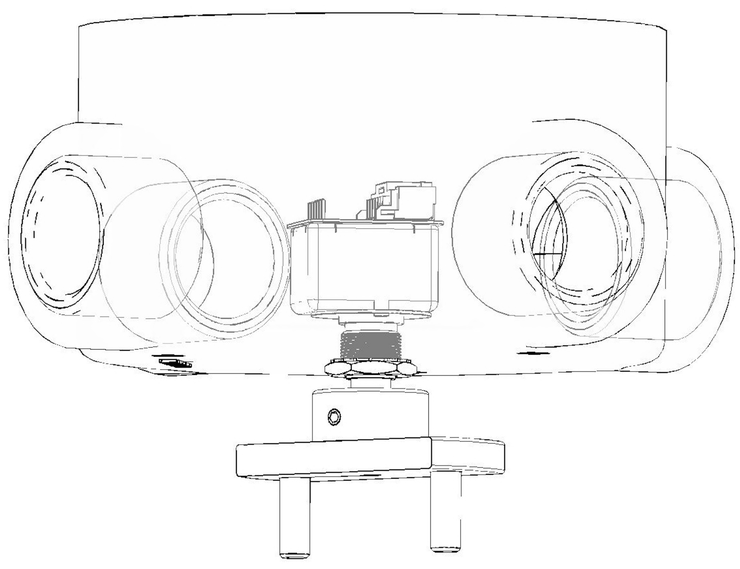

2

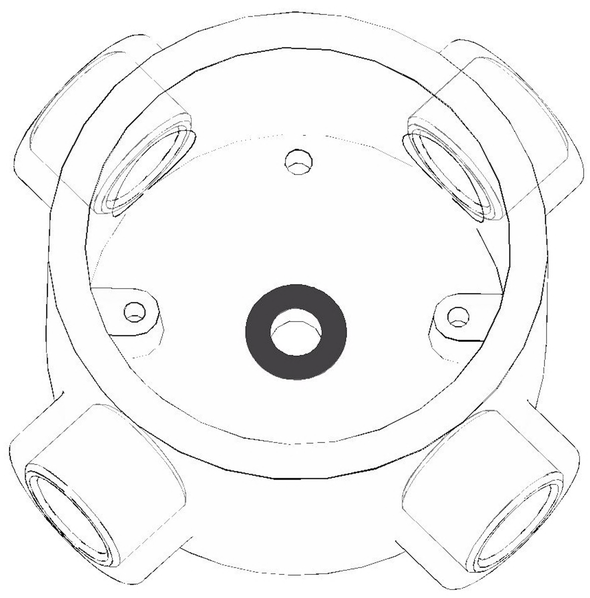

3

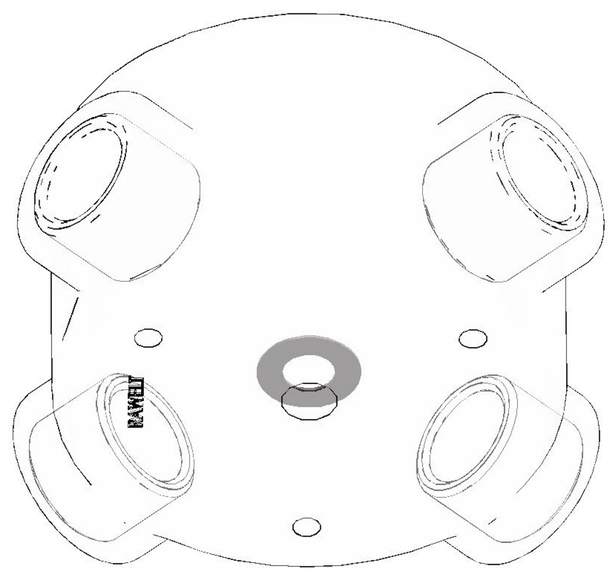

4

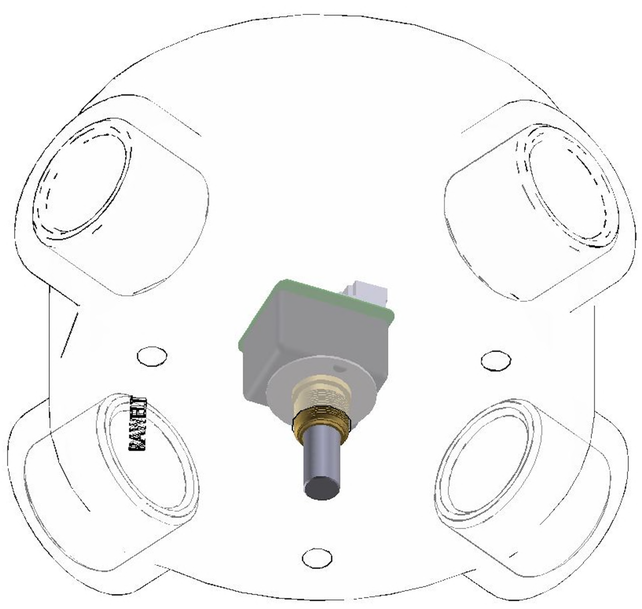

5

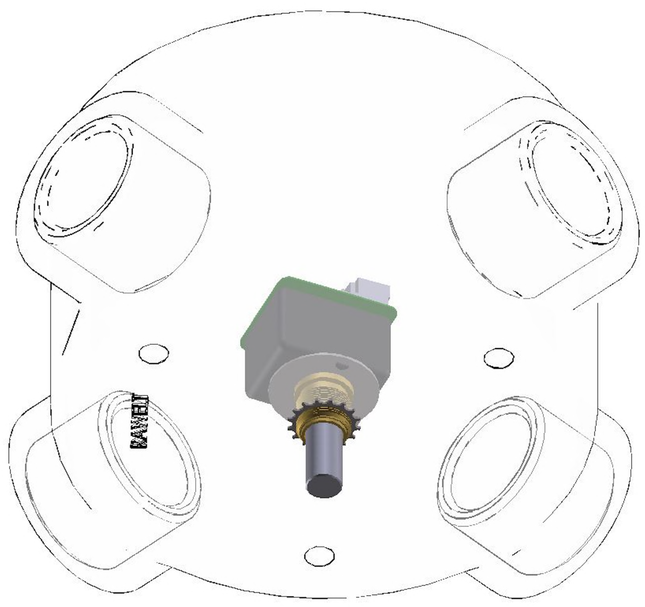

6

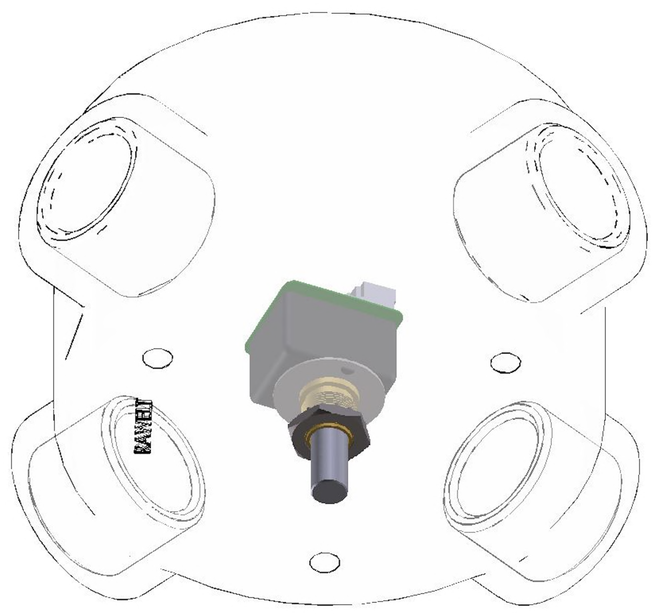

7

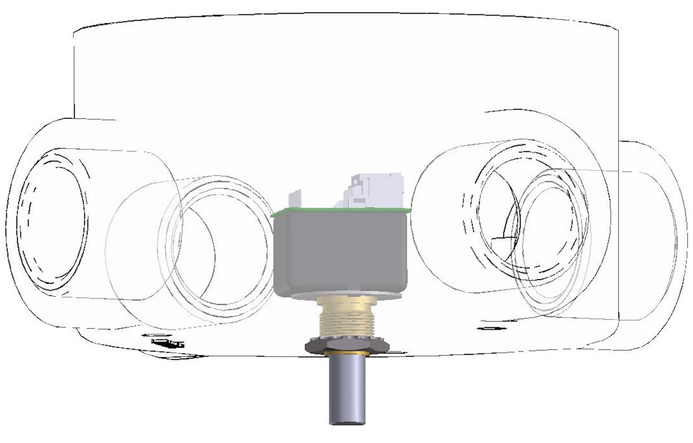

8

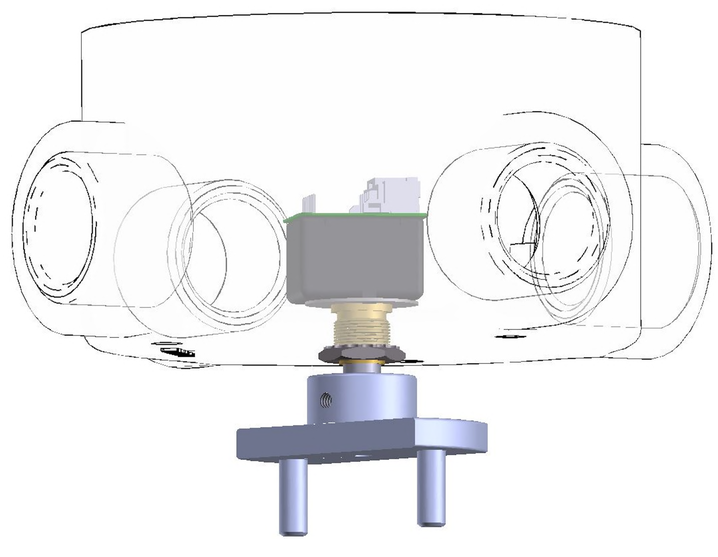

9

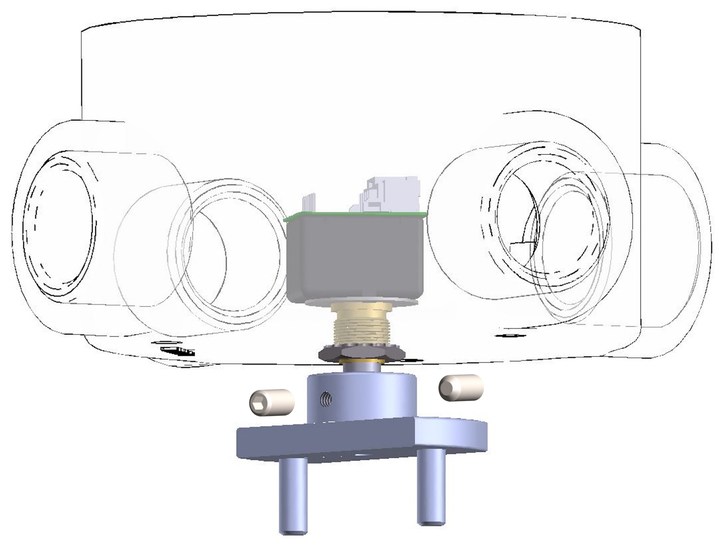

Instrucciones de armado:

1) Consulte la imagen de referencia de la pieza completa antes de iniciar el procedimiento.

2) Tome el registro condulet GRX **(A)** e inserte la rondana de encoder **(B)** en la perforación central, por la parte interior.

3) Cambie la perspectiva de superior a inferior para continuar con el armado.

4) Inserte el encoder **(C)** dentro del condulet. Asegúrese de que el pivote del encoder atraviese la perforación central y quede soportado por la rondana previamente instalada.

5) Coloque la rondana estriada **(D)** en la parte exterior del condulet, pase la ronda a través del pivote del encoder.

6) Fije la tuerca encoder **(E)** para mantener el encoder en posición dentro del condulet. El torque aplicado no debe exceder los 3 N; superar este valor puede ocasionar daños permanentes en la pieza.

7) Modifique la perspectiva a vista lateral para continuar con el procedimiento.

8) Inserte el cople portería **(F)** sobre el pivote del encoder, asegurándose de que encaje hasta el fondo, tal como se muestra en la imagen de referencia.

9)Coloque los opresores **(H)** en las perforaciones ranuradas del cople portería. Ajuste firmemente utilizando una llave Allen, de manera que la portería quede fija al pivote del encoder.

Correos de contacto

SOPORTE@SICOM.MX
TICKET.SICOM@SICOM.MX

Guía de instalación mecánica Eq. Carburación
Transductor encoder compensación
Cámara de medición RedSeal 1-1/4 brida 2 postes

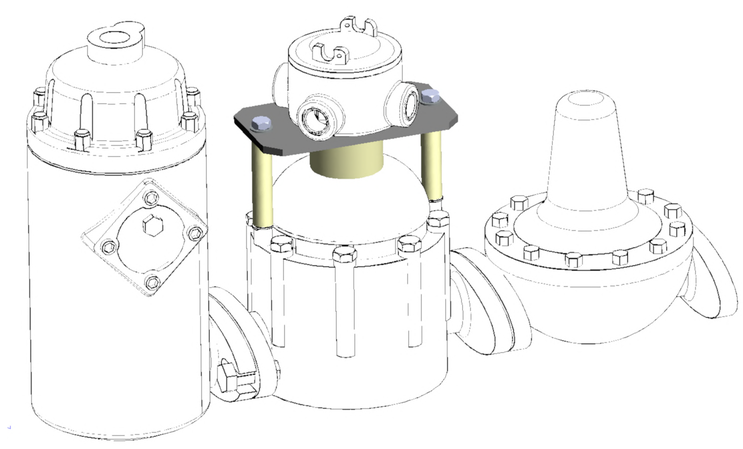

NOTA:
Esta guía **COD 48 - B:** Armado de brida 2 postes.

A

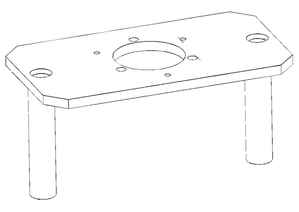

B

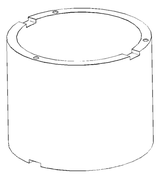

C

D

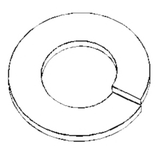

E

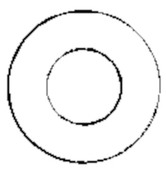

F

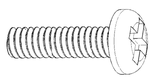

1

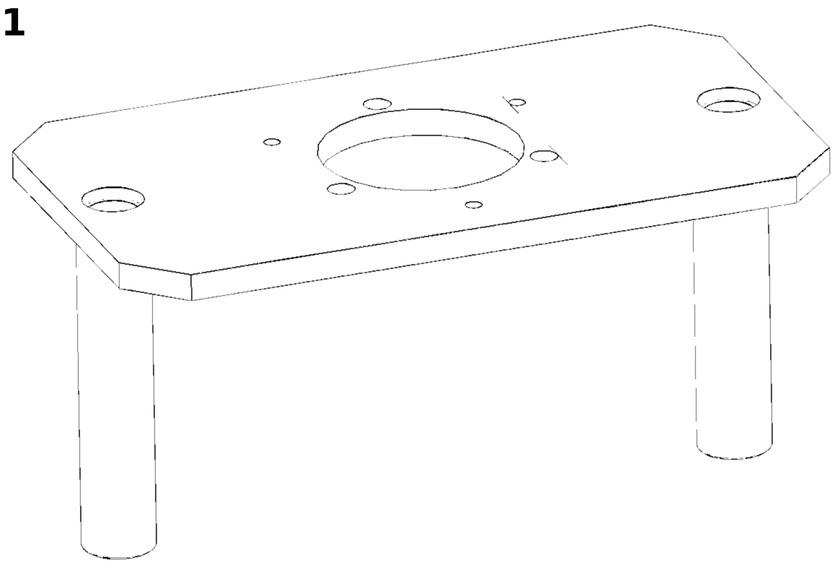

2

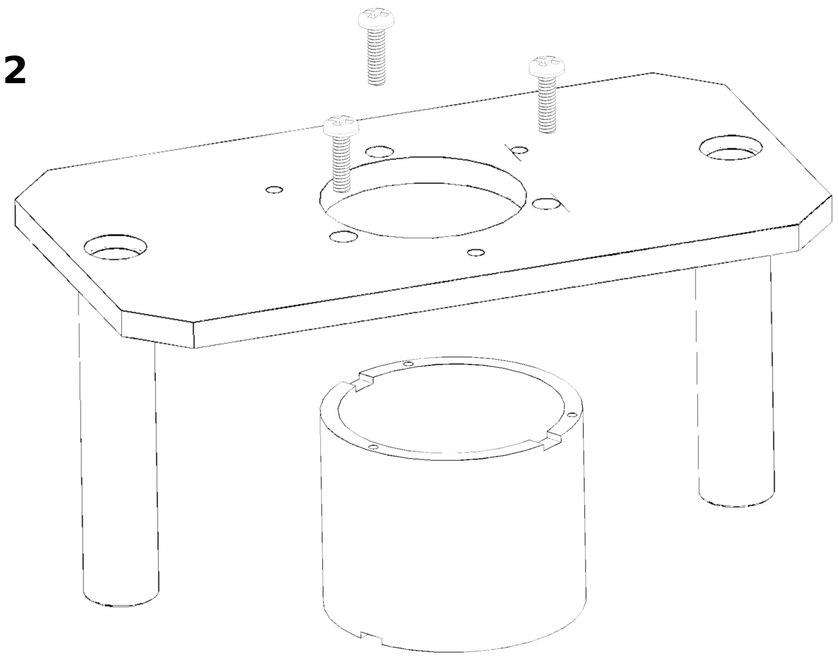

3

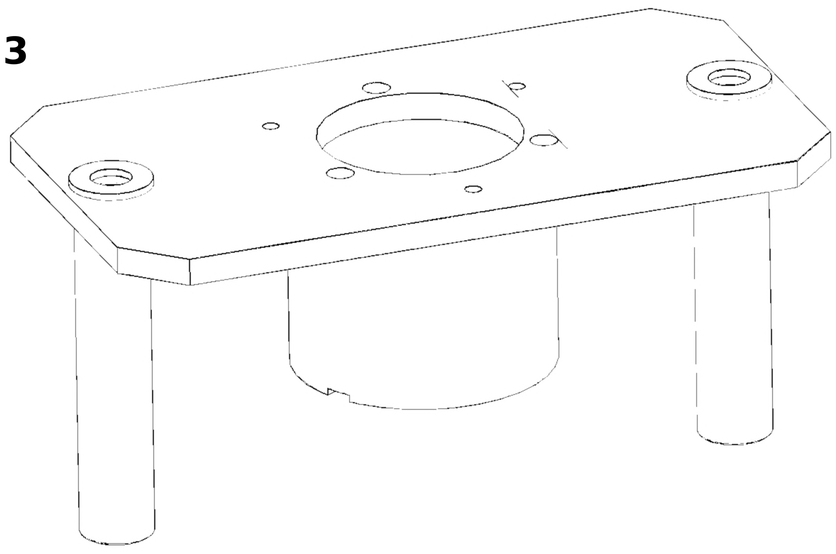

4

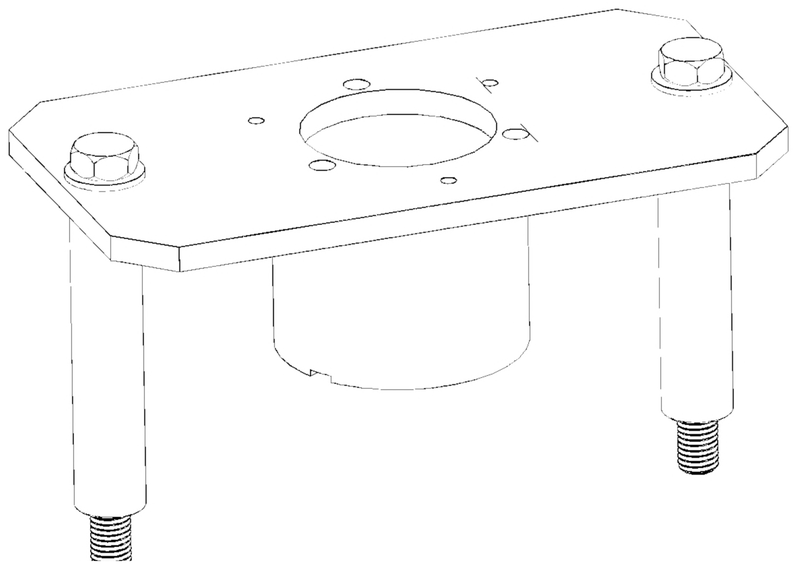

5

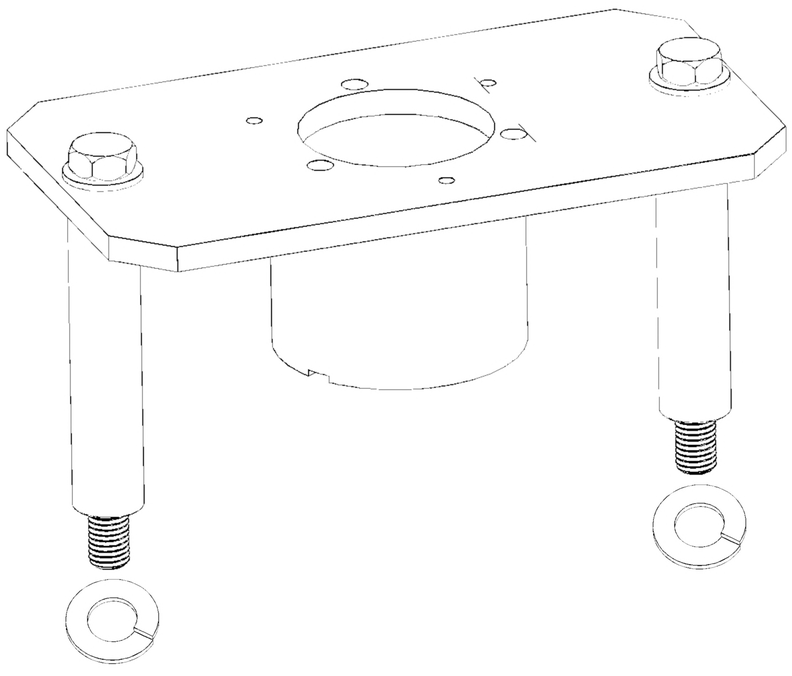

6

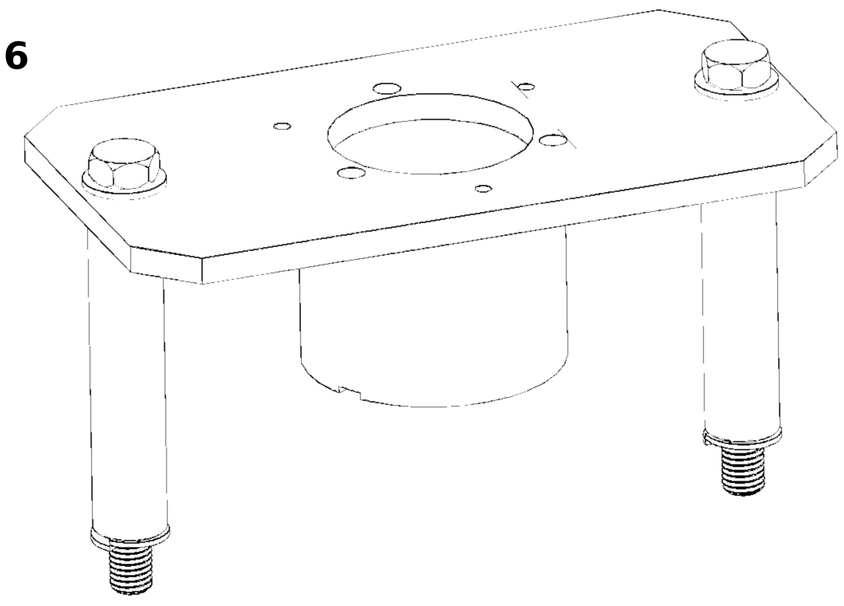

Instrucciones de armado:

1) Tome la brida 2 postes **(A)**.

2) Atornille el cubre encoder **(B)** a la brida 2 postes **(A)** usando los tornillos 4-40X1/2” **(F)**, los tornillos se alinean a las perforaciones del cubre encoder a través de la placa.

3) Coloque las dos roldanas 3/8" **(D)** sobre los postes en la parte superior de la brida **(A)**.

4) Pase los tornillos 3/8X4” **(C)** y coloquelos a través de la placa junto con las rondanas **(D)**.

5) Coloque las rondanas de presión 3/8 **(E)** por la parte inferior de la brida en la sección que sobresalen los tornillos 3/8X4” **(C)**.

6) La brida esta lista.

Correos de contacto

SOPORTE@SICOM.MX
TICKET.SICOM@SICOM.MX

Guía de instalación mecánica Eq. Carburación
Transductor encoder compensación
Cámara de medición RedSeal 1-1/4 brida 2 postes

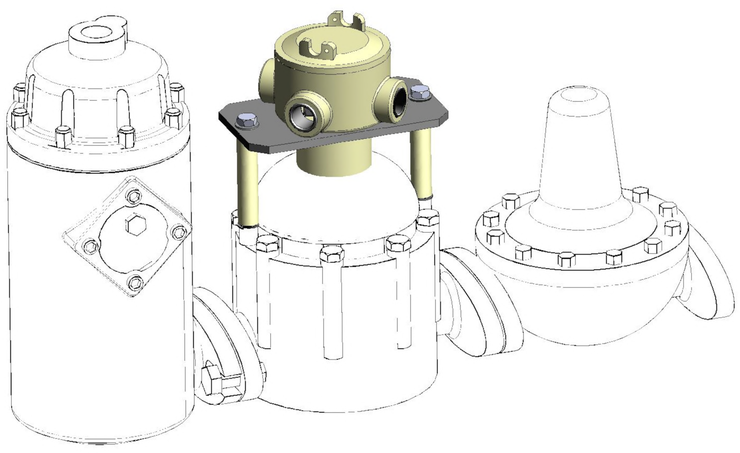

NOTA:
Esta guía **COD 48 - C:** Armado de Brida 2 postes con Condulet GRX-3.

A

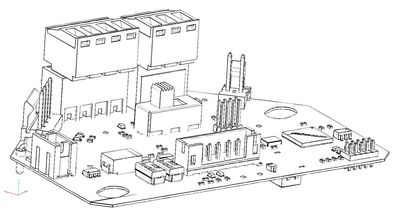

B

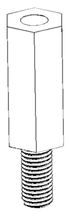

C

D

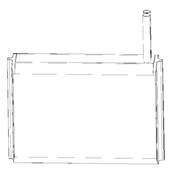

E

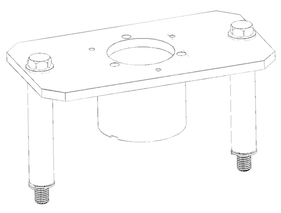

F

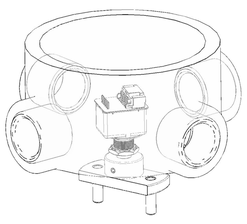

G

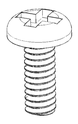

1

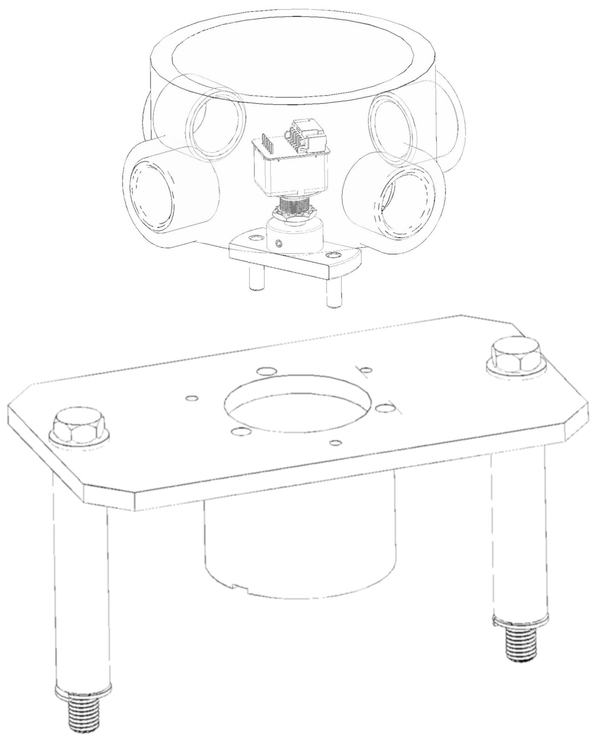

2

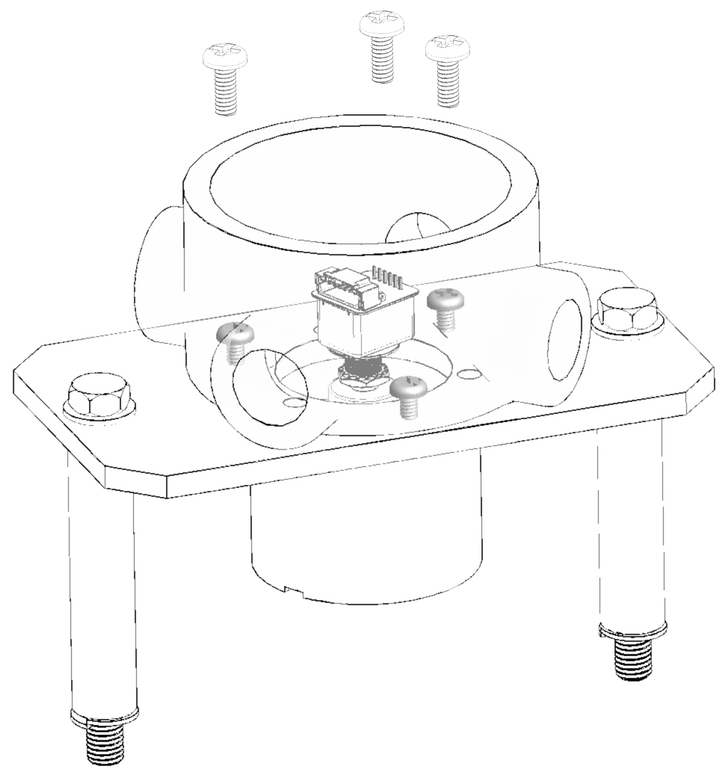

3

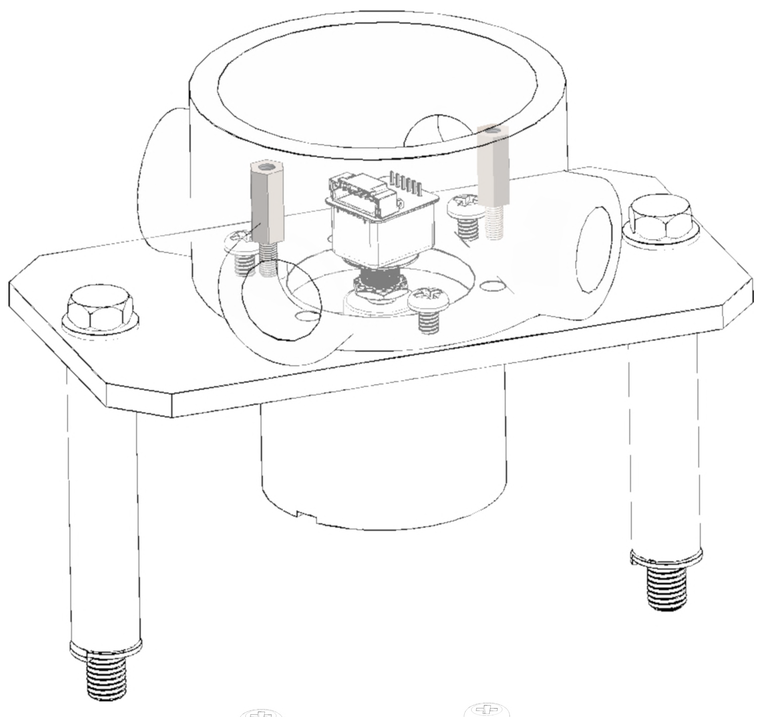

4

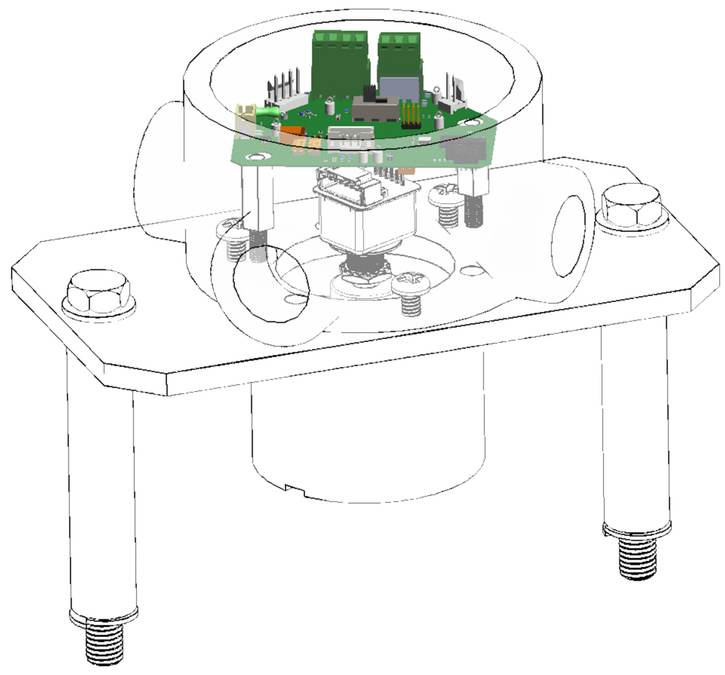

5

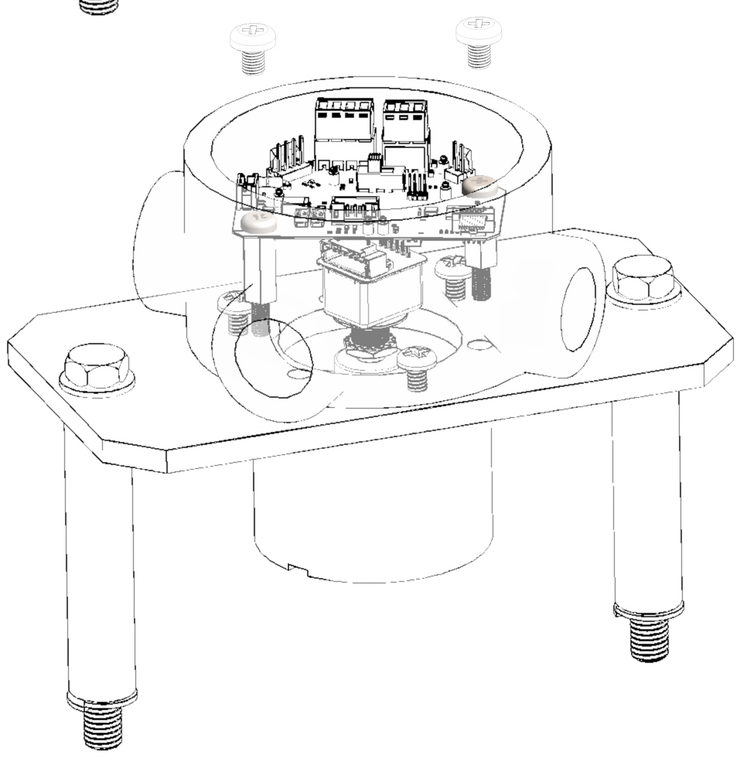

6

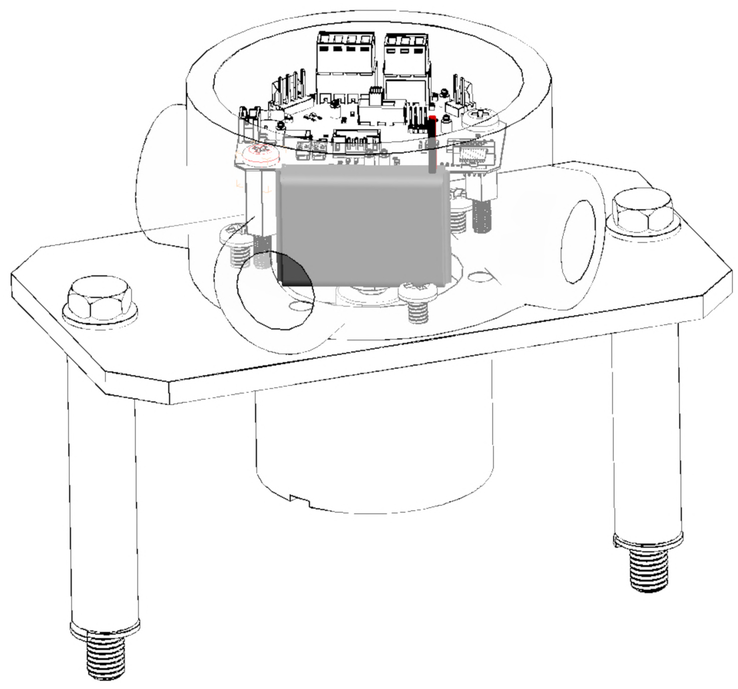

Instrucciones de armado:

1) Tome el condulet GRX **(F)** para unirlo a la brida 2 postes **(E)**, asegúrese de que el condulet ya tenga instalado el encoder y su cople portería.

2) La sujeción mecánica de ambas piezas será usando los 3 tornillos 10-24X1/4 **(G)**.

3) Atornillar los spacer metálicos 10-32X1/2 al condulet.

4) Coloque el módulo transductor compensación **(A)** sobre los spacer 10-32X1/4.

5) Atornille el transductor usando los tornillos 10-32X1/4 **(C)**.

6) Coloque la batería de respaldo **(D)** del módulo en el espacio libre del condulet.

Correos de contacto

SOPORTE@SICOM.MX
TICKET.SICOM@SICOM.MX

Guía de instalación mecánica Eq. Carburación
Transductor encoder compensación
Cámara de medición RedSeal 1-1/4 brida 2 postes

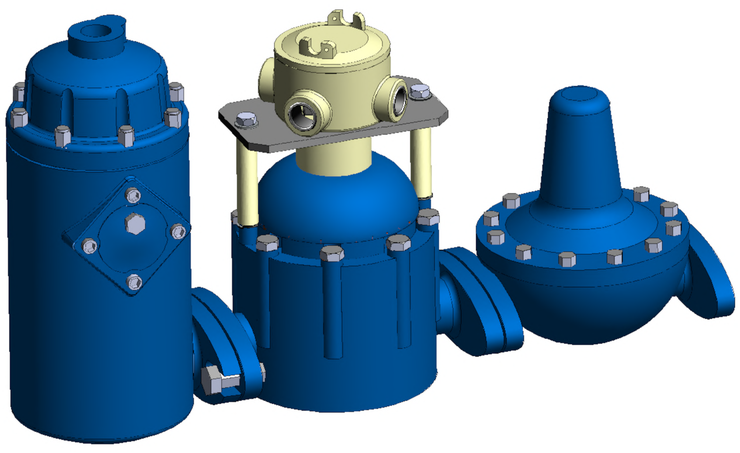

NOTA:
Esta guía **COD 48 - D:** Instalación de Brida 2 postes a cámara de medición RedSeal 1-1/4.

A

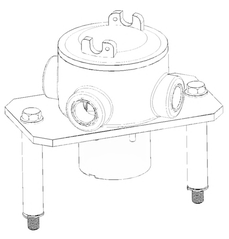

B

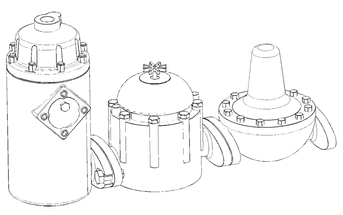

C

D

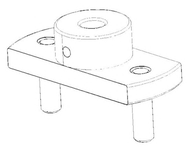

E

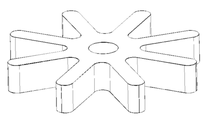

F

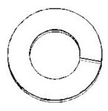

1

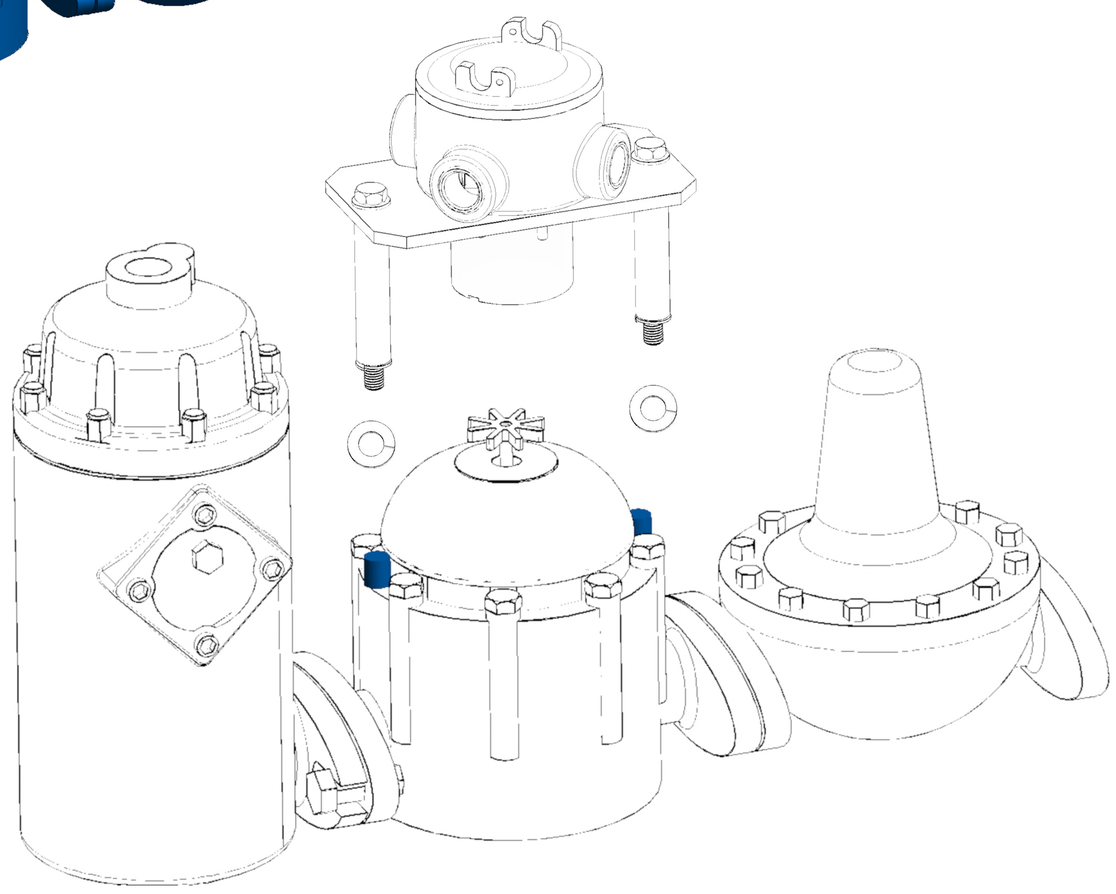

2

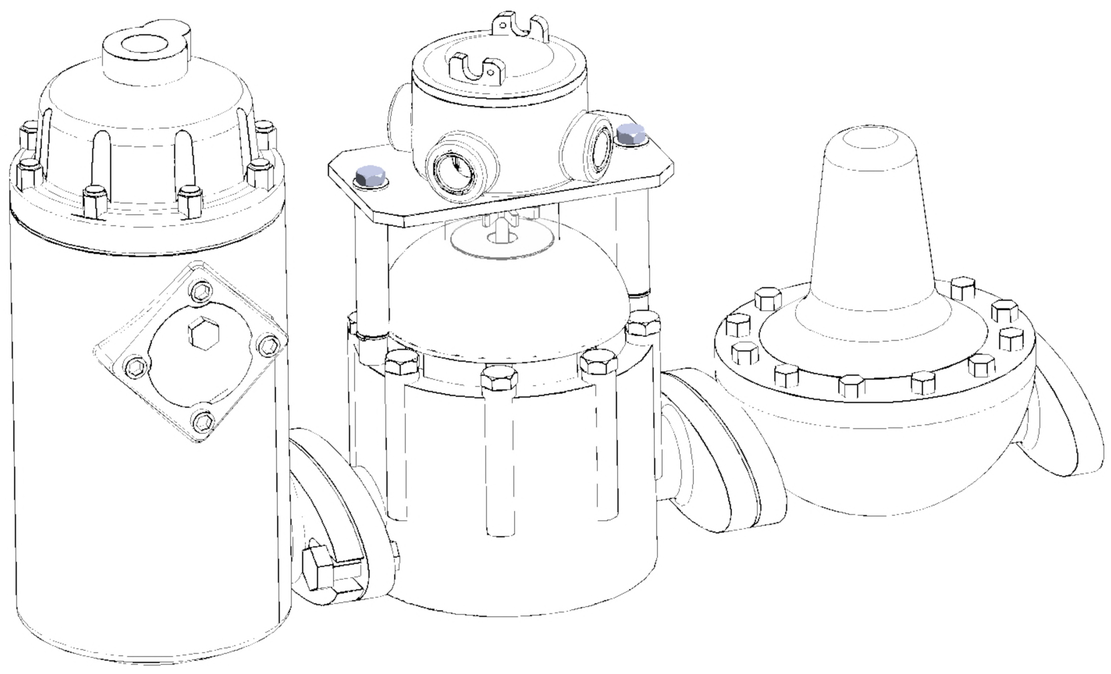

3

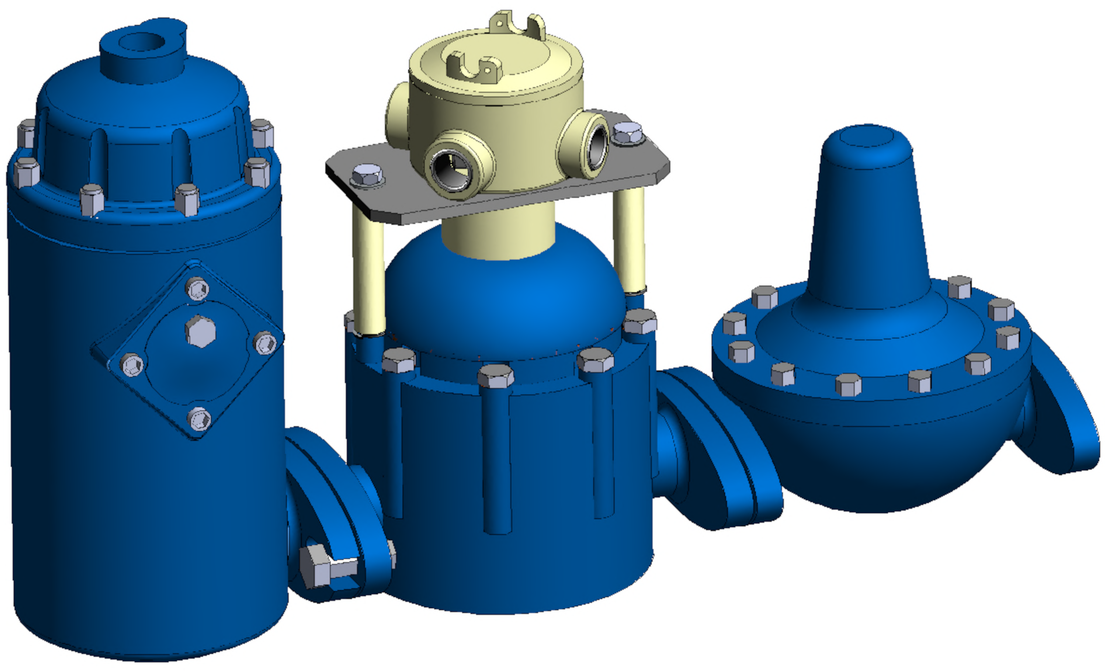

2.1

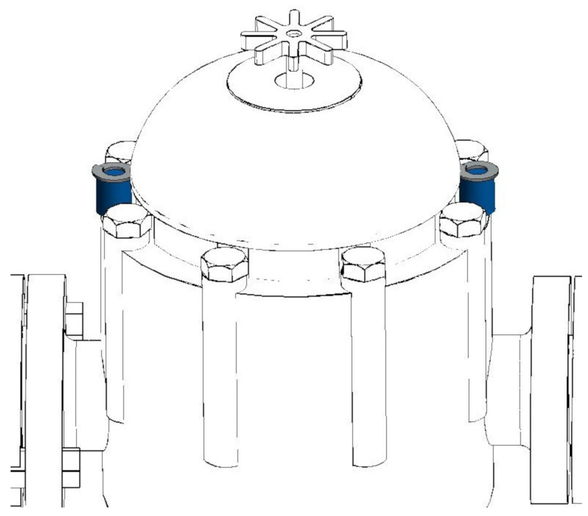

2.2

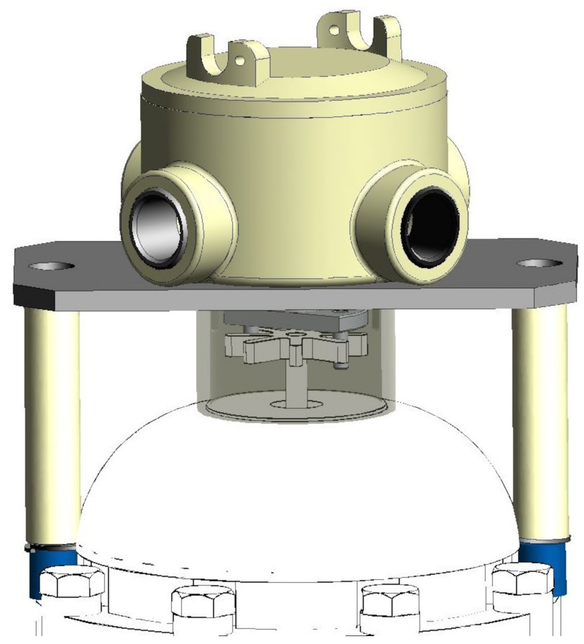

2.3

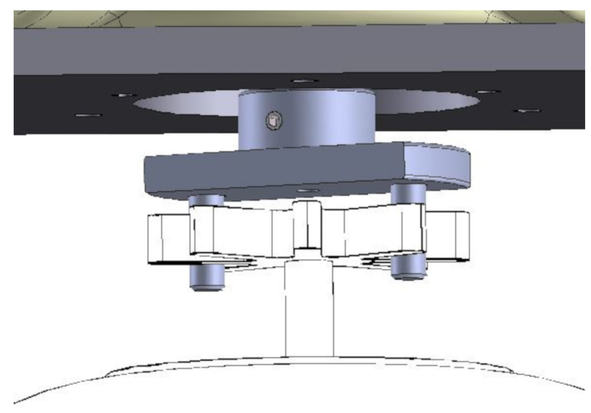

Instrucciones de armado:

1) Instale el transductor compensación con brida de 2 postes **(A)** en la cámara de medición Redseal 1-1/4 **(B)**.

2) Alinee la brida 2 postes **(A)** a la cámara de medición usando los tornillos 3/8X4" **(C)** y las rondanas de presion **(F)** fije la brida a la cámara de medición **(B)**.

2.1) Este paso debe ser con el cuidado de mantener la alineación entre el cople porteria **(D)** y el cople estrella **(E)**.

2.2) Como se muestra en la imagen el cubre encoder **(G)** puede bloquear si esta dos piezas están correctamente ajustadas, puede hacer una primera prestación entre las piezas retirando el cubre encoder.

2.3) Como se aprecia entre ambas piezas debe existir un contacto radial y no uno axial, lo que se interpreta que la portería no debe descansar sobre la estrella, solo hacer contacto lateralmente, use las rondanas de presión **(F)** para nivelar la altura.

3) La instalación esta finalizada.

Correos de contacto

SOPORTE@SICOM.MX
TICKET.SICOM@SICOM.MX