Guía de instalación mecánica Eq. Carburación
Transductor encoder compensación
Cámara de medición RedSeal 1-1/4 brida 2 postes

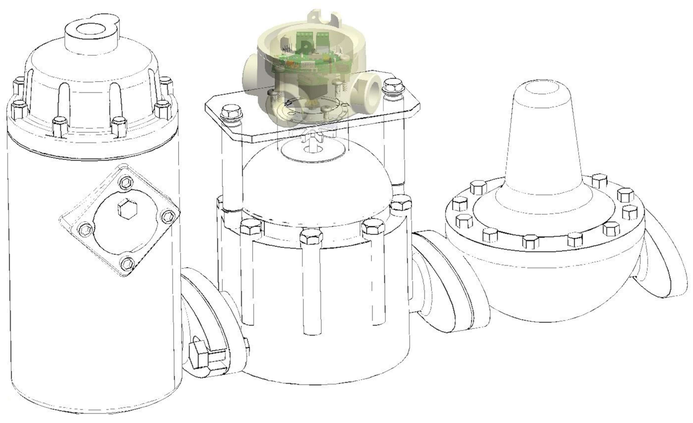

NOTA:
Esta guía **COD 48 - A** refiere al armado del condulet GRX-3 pulgadas con el encoder que usa el transductor compensación.

COD 48 - B: Armado de brida 2 postes.
COD 48 - C: Armado de Brida 2 postes con Condulet GRX-3.
COD 48 - D: Instalación de Brida 2 postes a cámara de medición RedSeal 1-1/4.

A

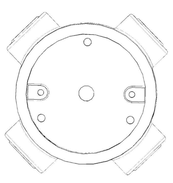

B

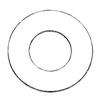

C

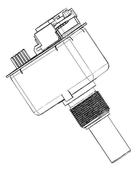

D

E

F

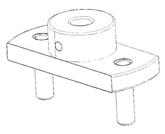

H

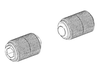

1

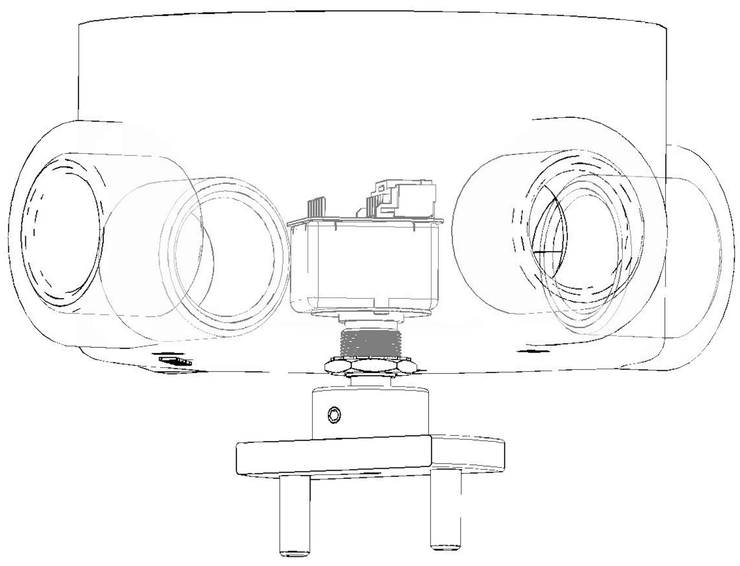

2

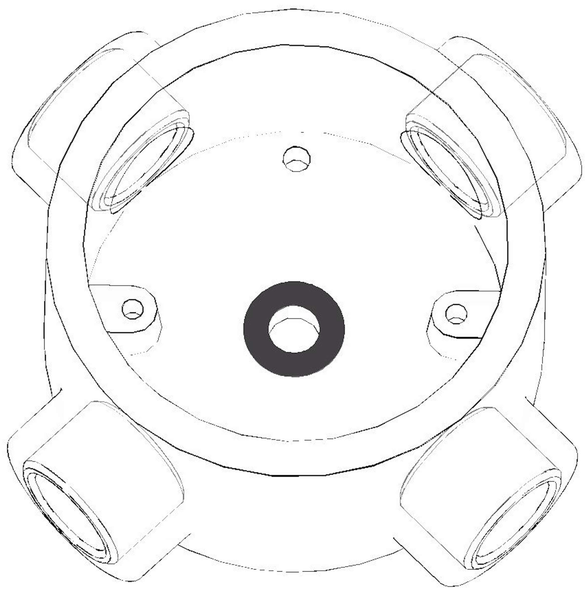

3

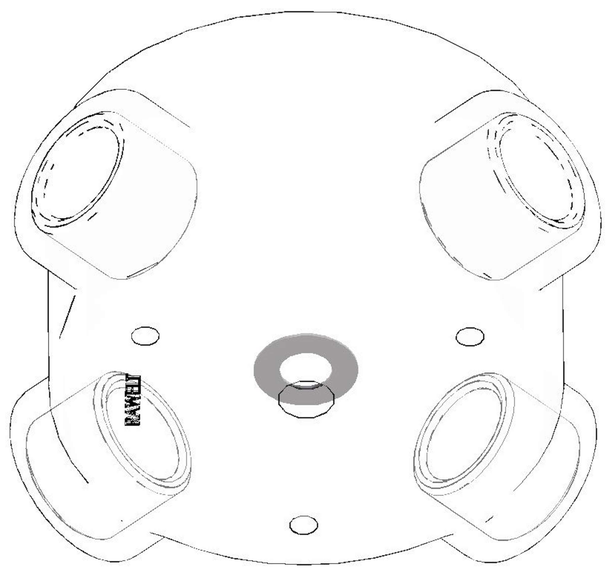

4

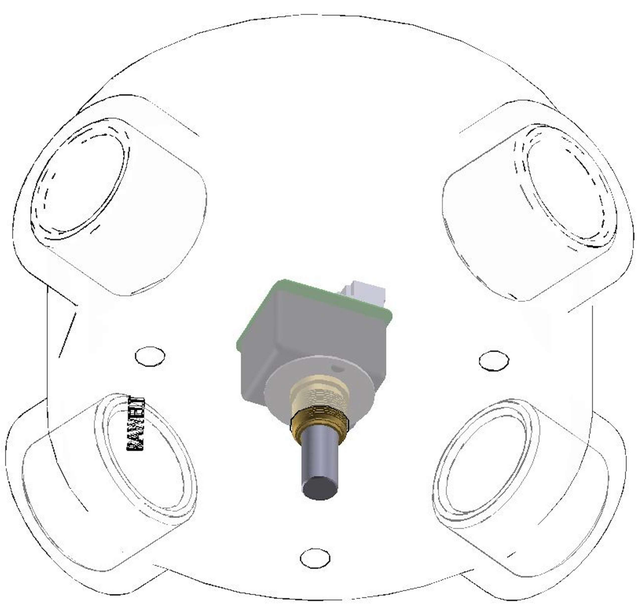

5

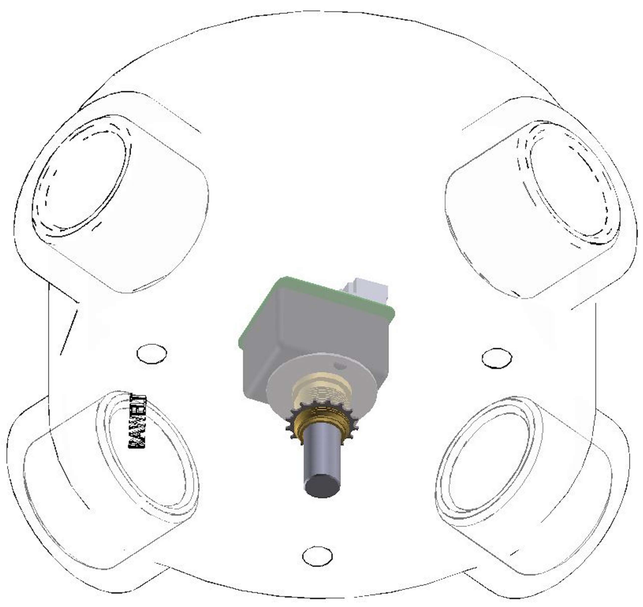

6

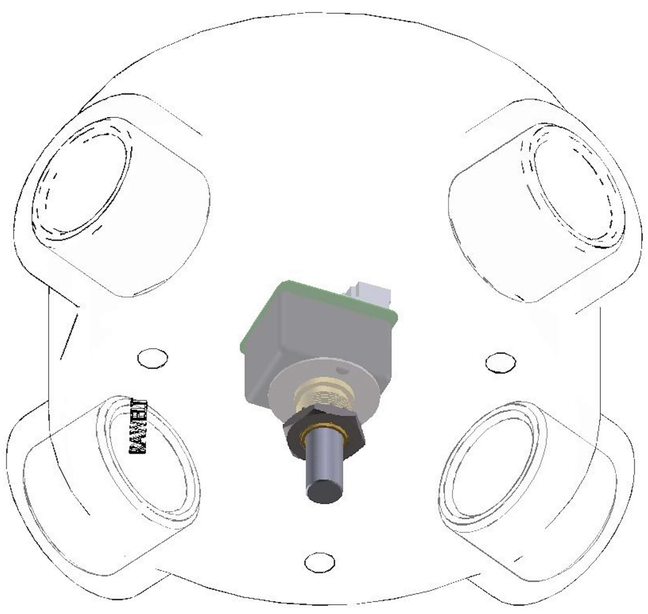

7

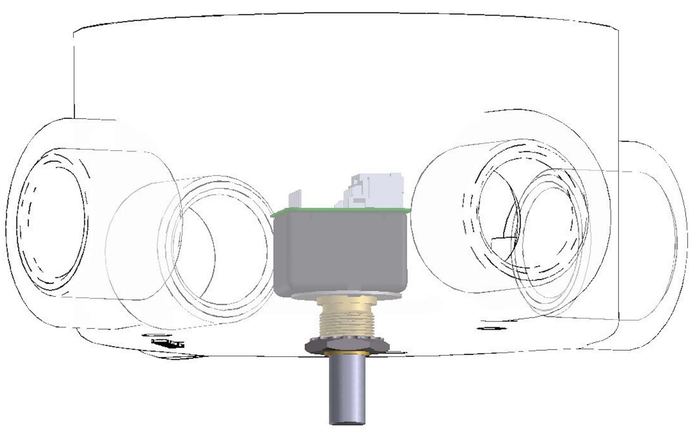

8

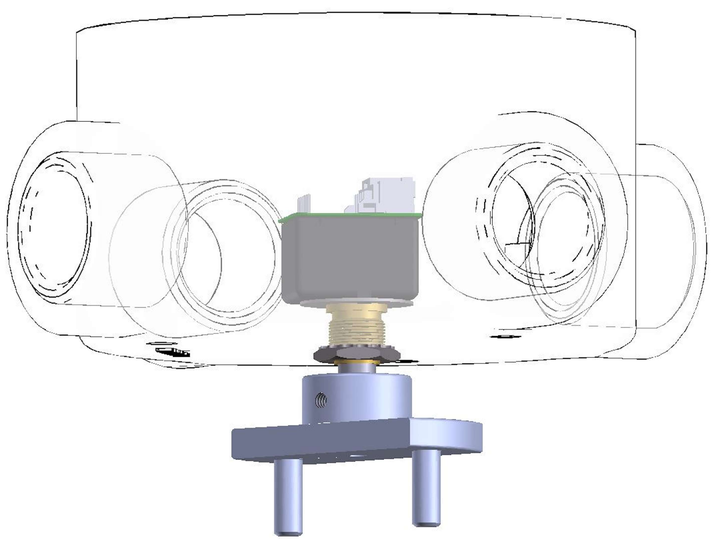

9

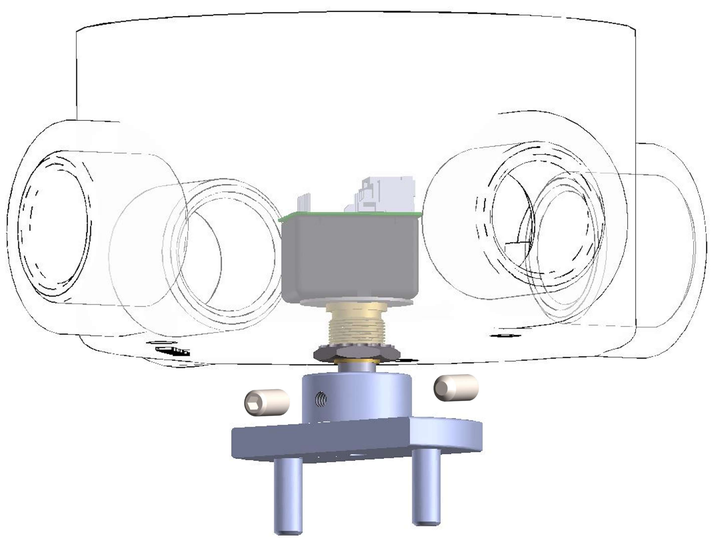

Instructivo de Armado

1) Consulte la imagen de referencia de la pieza completa antes de iniciar el procedimiento.

2) Tome el registro condulet GRX **(A)** e inserte la rondana de encoder **(B)** en la perforación central, por la parte interior.

3) Cambie la perspectiva de superior a inferior para continuar con el armado.

4) Inserte el encoder **(C)** dentro del condulet. Asegúrese de que el pivote del encoder atraviese la perforación central y quede soportado por la rondana previamente instalada.

5) Coloque la rondana estriada **(D)** en la parte exterior del condulet, pase la ronda a través del pivote del encoder.

6) Fije la tuerca encoder **(E)** para mantener el encoder en posición dentro del condulet. El torque aplicado no debe exceder los 3 N; superar este valor puede ocasionar daños permanentes en la pieza.

7) Modifique la perspectiva a vista lateral para continuar con el procedimiento.

8) Inserte el cople portería **(F)** sobre el pivote del encoder, asegurándose de que encaje hasta el fondo, tal como se muestra en la imagen de referencia.

9)Coloque los opresores **(H)** en las perforaciones ranuradas del cople portería. Ajuste firmemente utilizando una llave Allen, de manera que la portería quede fija al pivote del encoder.

Correos de contacto

SOPORTE@SICOM.MX
TICKET.SICOM@SICOM.MX