Guía de instalación Level Monitor Accesorio Sensor de Temperatura Cabeza Marina

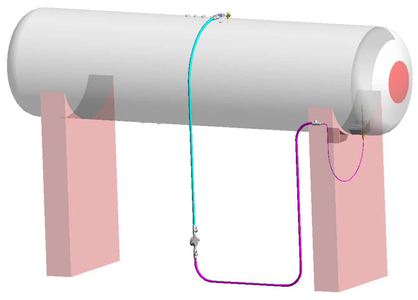

NOTA:

Para el ejemplo se usó el dren de un tanque de 5000L para la colocación del termopozo, por lo tanto no se requirió hacer una perforación, sin embargo esto no aplicará para todos los casos y dependerá del tanque tipo de tanque en conjunto con las entradas / salidas que estén disponibles para la instalación del termopozo que solicita la normativa vigente.

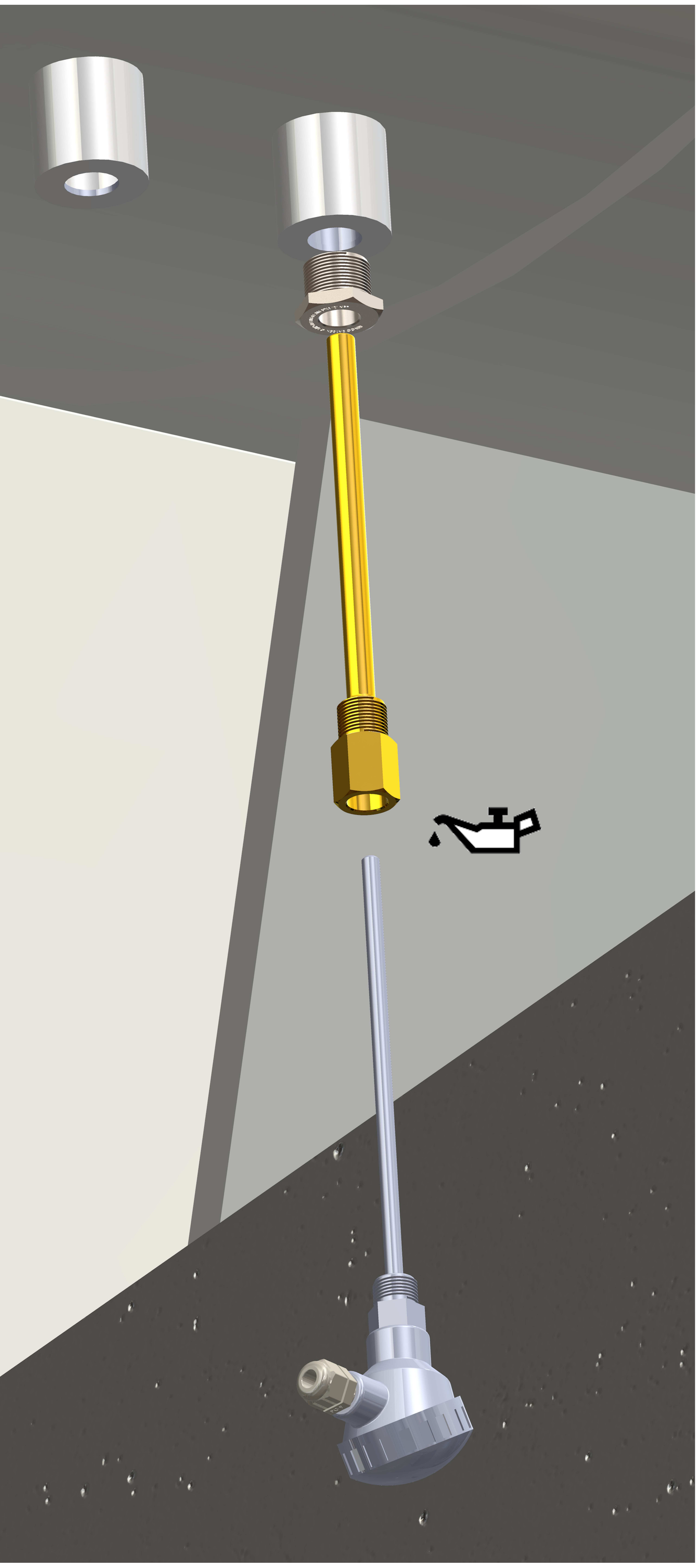

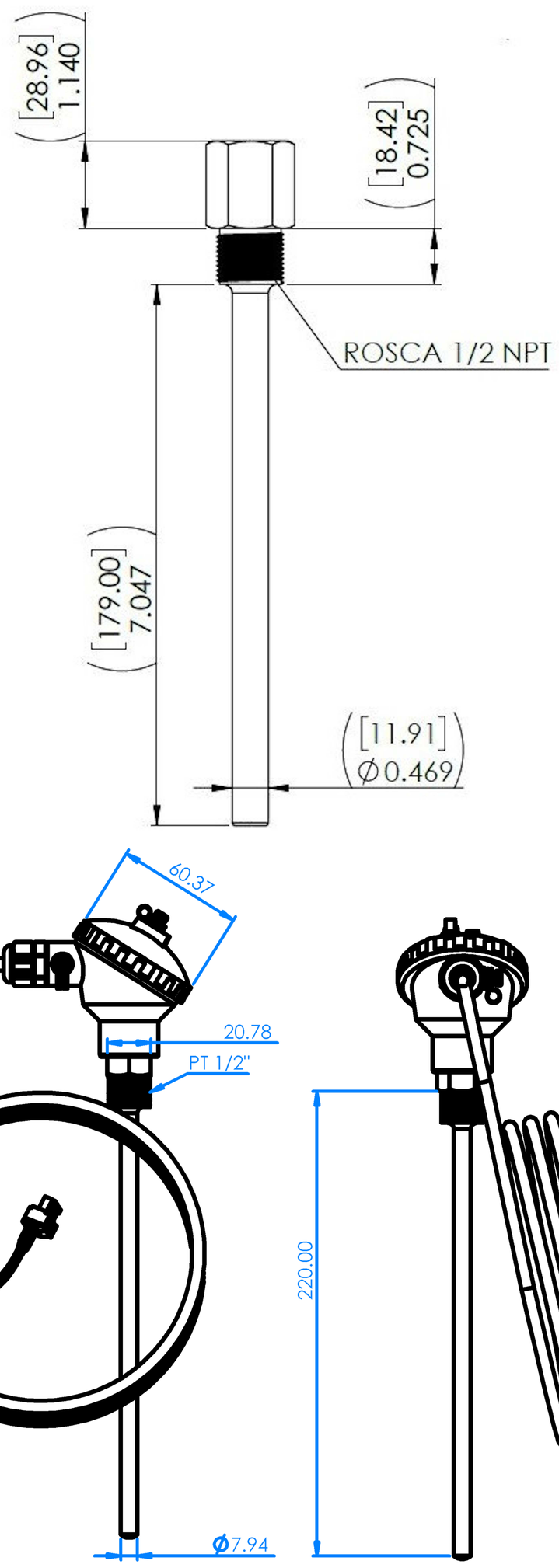

La instalación del sensor de temperatura cabeza marina y termopozo consta de 3 pasos:

1) Roscar el termopozo al tanque, como lo vemos en el ejemplo se uso el dren para colocarlo.

2) Roscar el sensor de temperatura en el termopozo con el aceite al interior para asegurar la transferencia de temperatura, eso se puede hacer antes del paso 1, dependiendo de la ubicación del termopozo.

3) Conectar el cable del sensor de temperatura al transductor contenedor, esto se realizará en el puerto **TANK LEVEL**.

NOTA:
El interior del termopozo debe ser rellenado con aceite mineral **SAE 10W-30**.

Correos de contacto

SOPORTE@SICOM.MX
TICKET.SICOM@SICOM.MX